Резисторы Р2-116

Постоянные, прецизионные, защищенные, металлофольговые резисторы Р2-116 предназначены для работы в электрических цепях постоянного, переменного и импульсного токов. Резисторы изготавливаются в соответствии с техническими условиями ШКАБ.434150.002 ТУ (категория качества «ВП») и удовлетворяют требованиям ГОСТ РВ 20.39.412-97. Резисторы предназначенном только для ручной сборки аппаратуры.



Основные технические характеристики

Вид резистора	Номинальная мощность рассеяния резистора, Вт	Диапазон номинальных сопротивлений по ряду Е192, Ом	Масса, г., не более	Предельное рабочее напряжение, В	ТКС, $\cdot 10^{-6}$, 1/ °С	Допускаемое отклонение сопротивления, %	Рабочая температура среды, °С
Р2-116-0,125	0,125	От 5 до $10 \cdot 10^3$ включ.	1,8	250	±5; ±10; ±20; ±30; ±50; ±100	±0,005; ±0,01	от минус 60 до плюс 70
Р2-116-0,25	0,25	От 5 до $20 \cdot 10^3$ включ.	2,5			±0,02; ±0,05; ±0,1; ±0,2; ±0,5; ±1	от минус 60 до плюс 125
Р2-116-0,5	0,5	От 5 до $30 \cdot 10^3$ включ.	3,5				

Значения температурного коэффициента сопротивления (ТКС)

Группа по ТКС	Подгруппа по ТКС	ТКС, $\times 10^{-6}$ 1/°С, не более, в интервале температур °С (К)		Диапазон номинальных сопротивлений, Ом
		от – 60 до + 20 (от 213 до 293)	от + 20 до + 125 (от 293 до 398)*	
1	А	±5	±5	От 100 до 30 000 включ.
	Б	±10	±10	
	В	±20	±20	От 9,88 до 30 000 включ.
	Г	±30	±30	
	Д	±50	±50	
	Е	±100	±100	От 5,00 до 9,88 Ом включ.
2	А	±10	±5	От 100 до 30 000 включ.
	Б	±20	±10	

*От +20 до +70 °С (от 293 до 343 К) для резисторов с допускаемым отклонением сопротивления ±(0,005…0,01) %.

301830, Россия, г. Богородицк, Тульская обл., Заводской проезд, д.4
Телефон +7 (4872) 74-02-05 доб. 222, 235 Факс (48761) 2-13-89 designers@aoresurs.com

Значения допускаемого отклонения сопротивления в зависимости от диапазона номинальных сопротивлений

Диапазон номинальных сопротивлений, Ом	Допускаемое отклонение сопротивления, %
От 5 до 51,1 включ.	±0,05; ±0,1; ±0,2; ±0,5; ±1
Св. 51,1 до 988 включ.	±0,01; ±0,02; ±0,05; ±0,1; ±0,2; ±0,5; ±1
Св. 988 до 30 000 включ.	±0,005; ±0,01; ±0,02; ±0,05; ±0,1; ±0,2; ±0,5; ±1
П р и м е ч а н и е – Промежуточные значения номинальных сопротивлений соответствуют ряду Е192 по ГОСТ 28884.	

Общий вид резисторов

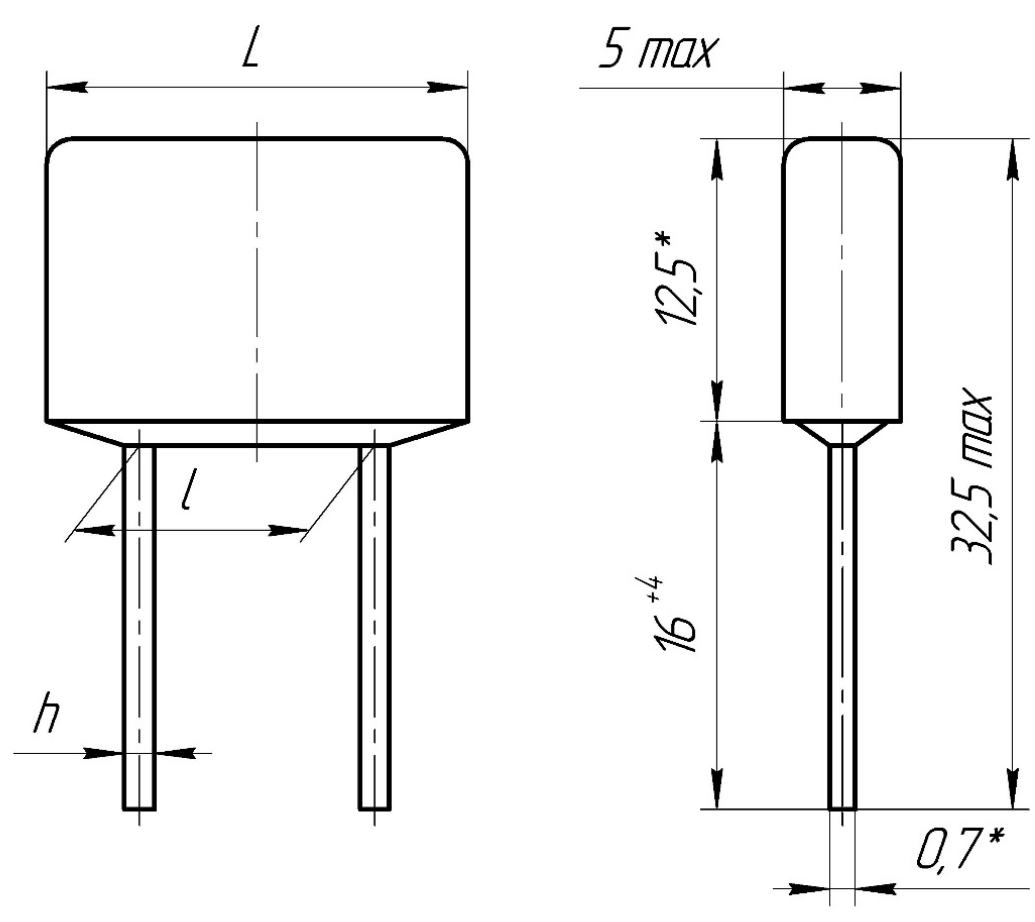

* Размер для справок.

Вид резистора	L	h, max	l
Р2-116-0,125	12,0 ± 0,5	1,0	5 ± 0,2
Р2-116-0,25	18,0± 0,5	1,2	10 ± 0,2
Р2-116-0,5	28,0 ± 0,5	1,2	20 ± 0,2

Требования стойкости к внешним воздействующим факторам

Фактор	Значение фактора
Синусоидальная вибрация	1 – 2 000 Гц; 20 g
Изменение температуры среды	от минус 60 °С до плюс 125 °С
Повышенная влажность воздуха	влажность 98 % при 35 °С

Характеристики надежности

Минимальная наработка при $P=P_{ном}$, $T_{окр.}$ = (70± 3) °С (±0,02 % - 1 %) $T_{окр.}$ = (50± 3) °С (±0,005 % - 0,01 %)	20 000 ч
Минимальная наработка при $P\leq0,5P_{ном}$, $T_{окр.}$ = (70± 3) °С (±0,02 % - 1 %) $T_{окр.}$ = (50± 3) °С (±0,005 % - 0,01 %)	40 000 ч
Срок сохраняемости	20 лет

Пример условного обозначения

Резистор **Р2-116 - 0,5 - 5 Ом ± 0,1 % - 1 Е ШКАБ.434150.002 ТУ**

- Тип резистора
- Номинальная мощность рассеяния
- Номинальное сопротивление
- Допускаемое отклонение сопротивления
- Обозначение группы по ТКС
- Обозначение подгруппы по ТКС
- Обозначение документа на поставку

301830, Россия, г. Богородицк, Тульская обл., Заводской проезд, д.4
Телефон +7 (4872) 74-02-05 доб. 222, 235 Факс (48761) 2-13-89 designers@aoresurs.com